LETA

Fuss Kegel / pied cône

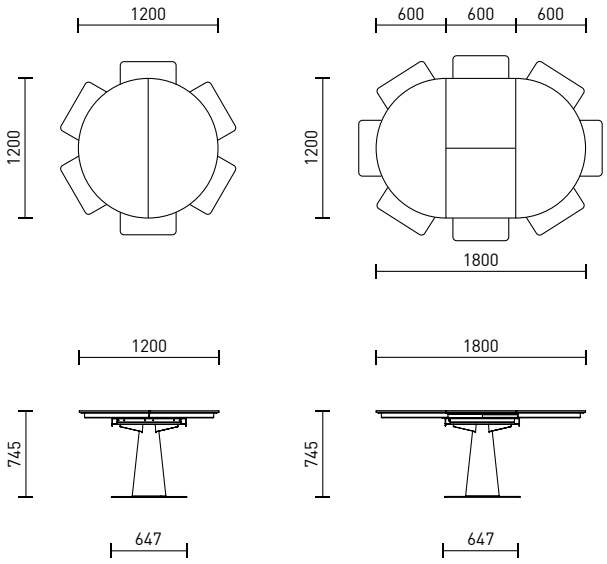

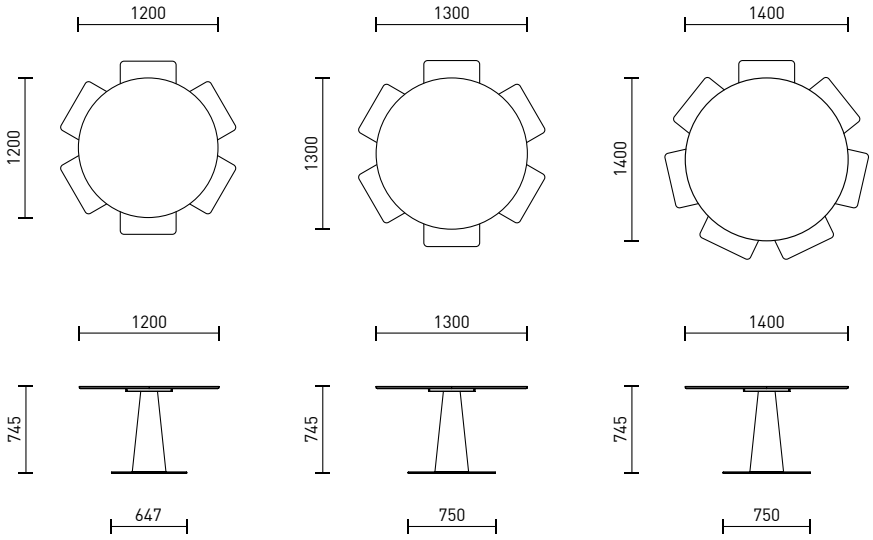

Kantenprofil /
profil du bord

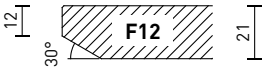

LETA

Fuss Kegel / pied cône

Tischplatte* / plateau*	
EI-M	**Eiche massiv** / chêne massif
AEI-M	**Asteiche massiv** / chêne noueux massif
aNB-M	**amerik. Nussbaum massiv** noyer américain massif
GL	**Glas satiniert, lackiert** / verre satiné, laqué
GL-S	**Glas Shine** / verre shine

Verlängerung* / rallonge*	
MDF	**MDF lackiert** / MDF laqué

Auswahl Massivholzplatte / sélection de plateau en bois massif	
Eine Auswahl von zwei bis drei rohen Holzplatten stehen dem Kunden in unserem Werk zur Verfügung. Une sélection de deux à trois panneaux en bois brut est mise à la disposition du client dans notre usine.	295.-

Oberflächenbehandlung Massivholz / finitions bois massif	
☐ **matt lackiert** / mat laqué	**wählbar** / au choix
☐ **natur geölt** / huilé naturel	**wählbar** / au choix
☐ **weiss geölt (Eiche)** / huilé blanc (chêne)	**wählbar** / au choix
☐ **schwarz geölt** / huilé noir	**wählbar** / au choix

Holzverlauf / veinure du bois	
☐ **quer** / transversal	**standard**

Kantenprofil Tischplatte / profil du bord plateau	
☐ **F12** / F12	**standard**

Zargenfarbe / couleur du cadre	
☐ **MDF strukturlackiert dunkelgrau (bei Massivholzplatte)** MDF gris foncé laqué structure (pour le plateau en bois massif)	**standard**
☐ **MDF strukturlackiert in Glasfarbe (bei Glasplatte)** MDF laqué structure dans la couleur du verre (pour le plateau en verre)	**standard**

Tischfuss / pied de table	
☐ **Eiche furniert** / chêne plaqué	**wählbar** / au choix
☐ **Nussbaum furniert** / noyer plaqué	**wählbar** / au choix

Fussplatte / plaque d'assise	
☐ **Stahl schwarz** / acier noir	**standard**
☐ **Stahl NCS oder RAL lackiert** / acier NCS ou RAL laqué	190.-

Tischplatte / plateau	**EI-M**	**AEI-M**	**aNB-M**	**GL**	**GL-S**	**Verlängerung** / rallonge	
rund Ø120 cm	3'425.-	3'220.-	3'970.-	3'390.-	3'625.-	**ohne Verlängerung und Zarge** / sans rallonge et cadre	
	5'350.-	5'145.-	5'705.-	5'125.-	5'485.-	**MDF** / MDF	**60 cm**
rund Ø130 cm	3'850.-	3'370.-	4'905.-	3'580.-	3'830.-	**ohne Verlängerung und Zarge** / sans rallonge et cadre	
rund Ø140 cm	4'090.-	3'555.-	5'260.-	3'700.-	3'960.-	**ohne Verlängerung und Zarge** / sans rallonge et cadre	

Sonderfarben / couleurs spéciales	
☐ **Holz beizen oder ölen nach Muster** / bois teinté ou huilé selon échantillon	395.-
☐ **MDF oder Glas lackiert NCS oder RAL** / MDF ou verre laqué NCS ou RAL	395.-
☐ **andere Holzarten** / autres essences de bois	**auf Anfrage** / sur demande

Sondermasse / dimensions spéciales	
☐ **weitere Sonderausführungen** / autre dimensions spéciales	**auf Anfrage** / sur demande

***Ausführungen gemäss Materialübersicht Seite 53–57** / exécution selon liste des matériaux page 53–57